Rua Manoel Joaquim Filho, 353 - Sta. Terezinha II
Paulínia - São Paulo
Brasil

WWW.BANDAAUDIOPARTS.COM

# BEAT

## 802
## 804

1 x 800 WRMS @ 2 ou 4 OHMS

# MANUAL DO USUÁRIO

REV.0 04/2019

BANDA
AUDIOPARTS

## ESPECIFICAÇÕES TÉCNICAS

| PARÂMETRO | BEAT 802 | BEAT 804 |
|---|---|---|
| Potência Máxima 14,4v @ 2 Ohms | 1000 WRMS | - |
| Potência Máxima 14,4v @ 4 Ohms | 750 WRMS | 1000 WRMS |
| Potência Máxima 14,4v @ 8 Ohms | - | 750 WRMS |
| Potência Máxima 14,4v Bridge @ 2-4 Ohms | - | - |
| Potência Máxima 12,6v @ 2 Ohms | 800 WRMS | - |
| Potência Máxima 12,6v @ 4 Ohms | 520 WRMS | 800 WRMS |
| Potência Máxima 12,6v @ 8 Ohms | - | 520 WRMS |
| Potência Máxima 12,6v Bridge @ 2-4 Ohms | - | - |
| Eficiência @ 8 Ohms | - | 91% |
| Eficiência @ 4 Ohms | 90% | 86% |
| Eficiência @ 2 Ohms | 83% | - |
| Eficiência @ 1 Ohm | - | - |
| Tensão de Entrada | 9 - 15V | |
| Impedância de Entrada | 100K Ohms | |
| THD+N | 0,10% | |
| Sensibilidade de Entrada | 250mV - 4V | |
| Relação Sinal Ruído | 80dB | |
| Resposta em Frequência (Chave OFF) | - | |
| Resposta em Frequência | 5 a 22KHz (-3dBs) | |
| Bass Boost @ 45Hz | - | |
| HPF (Subsônico) | 20 a 120Hz@ 12dB/oitava Linkwitz-Riley | |
| LPF (Crossover) | 120 a 22kHz @ 12dB/oitava Linkwitz-Riley | |
| Fusível Recomendado | 50A | |
| Corrente de Repouso | 1A | |
| Corrente Máxima (sinal senoidal) | 90 A | |
| Corrente Máxima (sinal musical) | 50A | |
| Cabos de Alimentação (mín. recomendado) | 10mm / 7 AWG | |
| Cabos de Saída (mín. recomendado) | 2 x 2,5mm / 2 x 13 AWG | |
| Peso (Kg) | 1,1 | 1,1 |
| Altura (mm) | 40,5 | 40,5 |
| Largura (mm) | 136,5 | 136,5 |
| Profundidade (mm) | 180 | 180 |

# PAINEL FRONTAL

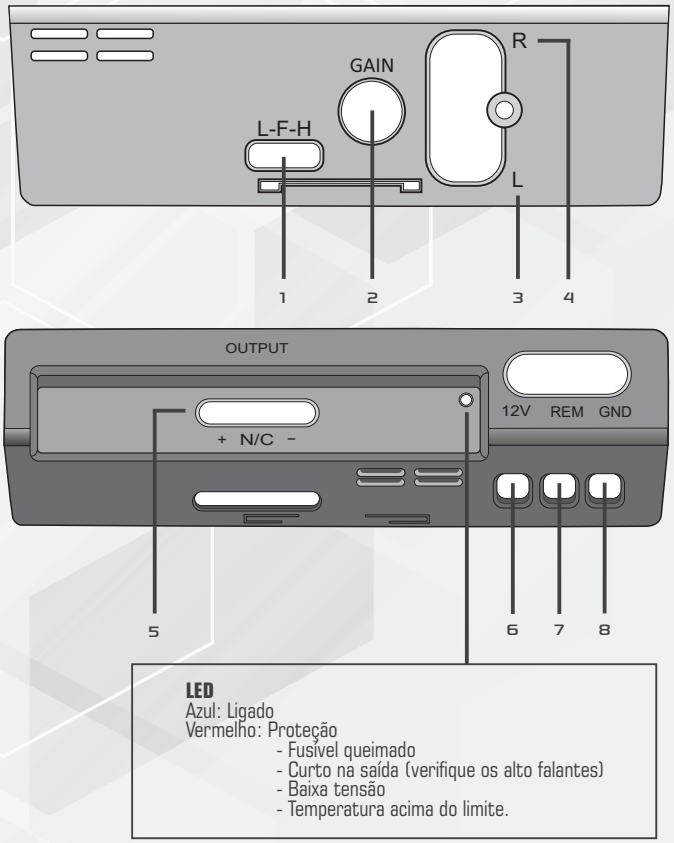


# INFORMAÇÕES

**1 - Chave de Crossover**
**(L = LowPass Filter, F = Full Range, H = HighPass Filter)**
**2 - Controle de Ganho**
**3 - Entrada RCA Canal L = esquerdo**
**4 - Entrada RCA Canal R = direito**

**5 - Não Conectado**
**(L = LowPass Filter, F = Full Range, H = HighPass Filter)**
**6 - Entrada de Positivo (12Vcc)**
**7 - Entrada de acionamento 12Vcc (+)**
**Ligar na antena elétrica (remoto)**
**8 - Entrada Negativa**
**Ligar no chassi do veículo (Terra)**

# EXEMPLOS DE LIGAÇÃO BEAT 802

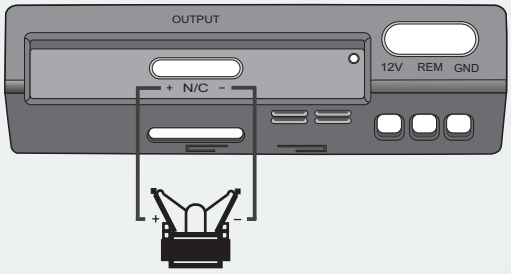


Woofer ou Subwoofer
2 Ohms 800Wrms

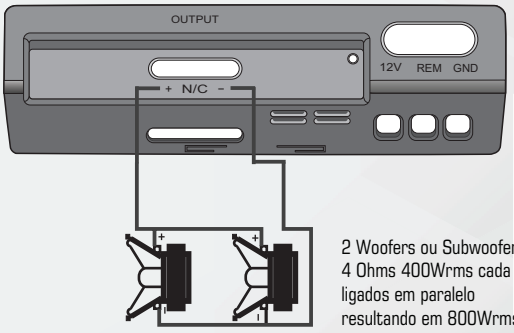


2 Woofers ou Subwoofers
4 Ohms 400Wrms cada
ligados em paralelo
resultando em 800Wrms 2 Ohms

# EXEMPLOS DE LIGAÇÃO BEAT 804

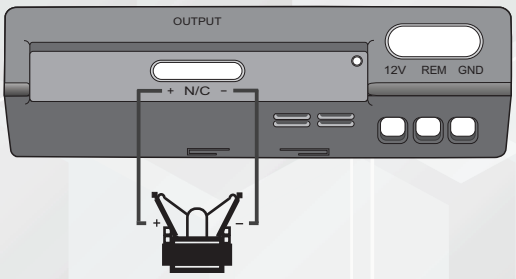


Woofer ou Subwoofer
4 Ohms 800Wrms

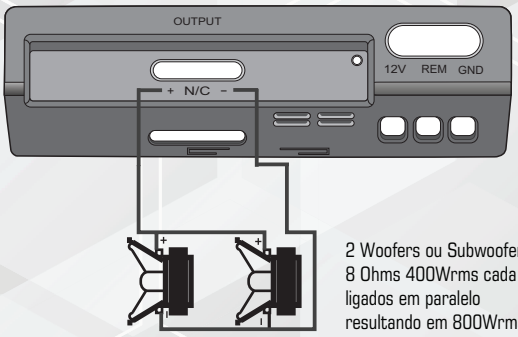


2 Woofers ou Subwoofers
8 Ohms 400Wrms cada
ligados em paralelo
resultando em 800Wrms 4 Ohms

NOTA: Estes projetos são básicos, servindo apenas de exemplo. Este aparelho trabalha em diversos tipos de sistema, desde que seja respeitado sua impedância mínima.